# TNB-1M

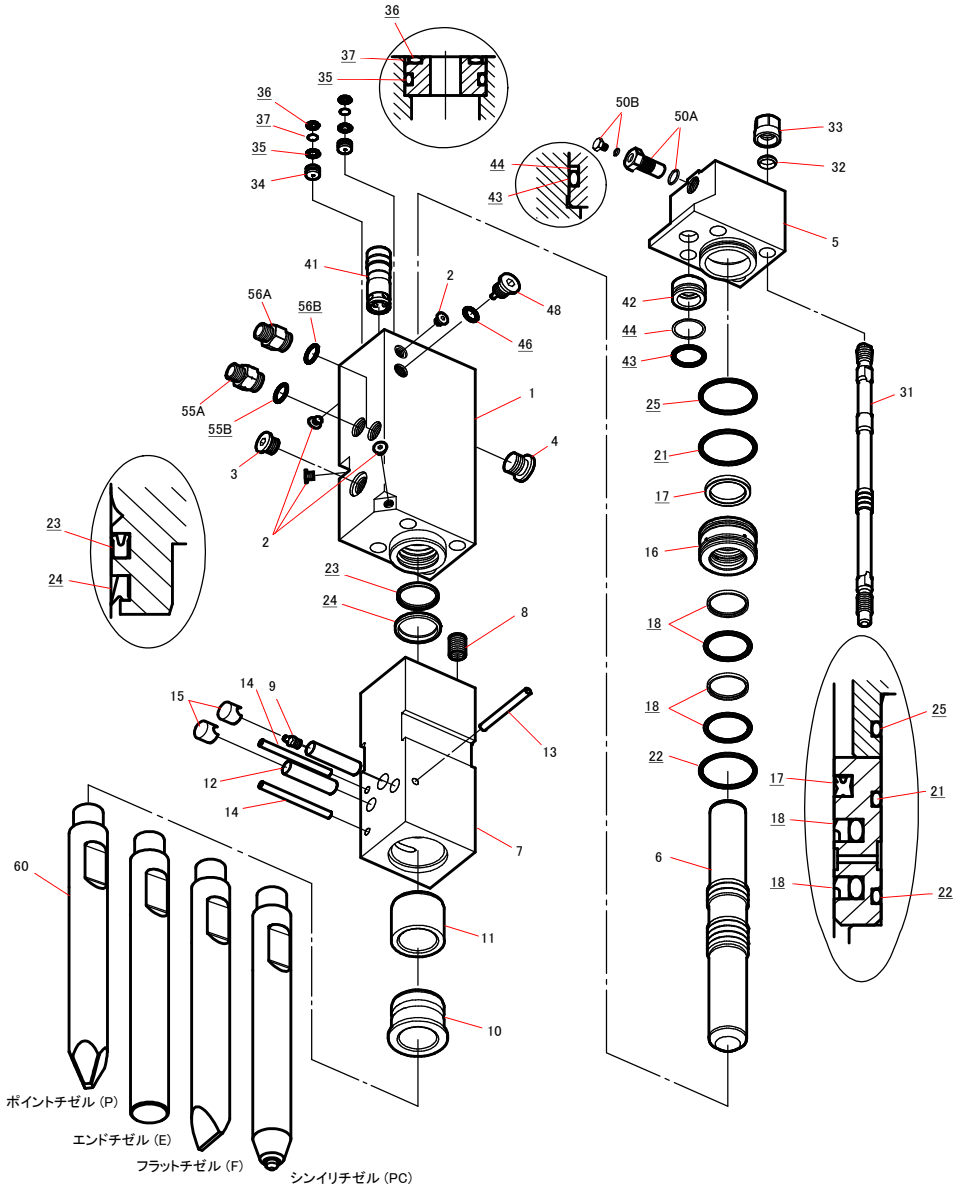


# TNB-1M

2020.01.30

No.6

| 品番 | 部品番号 | 品名 | 数量 | Ser.No | 互換性 | 備考 | Kit |
|---|---|---|---|---|---|---|---|
| | 41510501G | シリンダ CP | 1CP | 13420～ | × | | |
| | 41510501C | シリンダ CP | 1CP | 448～13419 | | | |
| 1 | 415105011 | シリンダ | 1 | 13420～ | × | | C |
| | 415105010 | シリンダ | 1 | 448～13419 | | | C |
| 2 | 134912001 | ロツカクアナツキOリングプラグ | 4 | 13420～ | × | | C |
| | 134901101 | GMプラグ | 4 | 448～13419 | | | C |
| 3 | 134912004 | ロツカクアナツキOリングプラグ | 1 | 13420～ | × | | C |
| | 134901104 | GMプラグ | 1 | 448～13419 | | | C |
| 4 | 134912006 | ロツカクアナツキOリングプラグ | 1 | 13420～ | × | | C |
| | 134901106 | GMプラグ | 1 | 448～13419 | | | C |
| 5 | 415105030 | シリンダカバー | 1 | 448～ | | | |
| 6 | 415105041 | ピストン | 1 | 12651～ | ▲ | | |
| | 415105040 | ピストン | 1 | 448～12650 | | | |
| | 41510505D | チゼルホルダ CP | 1CP | 448～ | | | |
| 7 | 415105050 | チゼルホルダ | 1 | 448～ | | | H |
| 8 | 131018015 | ヘリサート | 4 | 448～ | | | H |
| 9 | 135013001 | グリスニップル | 1 | 448～ | | | H |
| 10 | 415105060 | チゼルブッシュ | 1 | 448～ | | | H |
| 11 | 415105140 | チゼルホルダブッシュ | 1 | 448～ | | | H |
| 12 | 415105100 | リテーナピン | 2 | 448～ | | | |
| 13 | 130608090 | スプリングピン | 1 | 448～ | | | |
| 14 | 130608100 | スプリングピン | 2 | 448～ | | | H |
| 15 | 136402031 | リテーナピンプラグ | 2 | 448～ | | | |
| 16 | 415105130 | パッキンブッシュ | 1 | 448～ | | | |
| 17 | 131228008 | ガスシール | 1 | 448～ | | | S |
| 18 | 131222008 | ステップシール | 2 | 448～ | | | S |
| 21 | 131102009 | Oリング | 1 | 448～ | | | S |
| 22 | 131102109 | Oリング | 1 | 448～ | | | S |
| 23 | 131225008 | オイルシール | 1 | 448～ | | | S |
| 24 | 131219008 | ダストシール | 1 | 448～ | | | S |
| 25 | 131102009 | Oリング | 1 | 448～ | | | S |
| 31 | 415105160 | サイドボルト | 4 | 448～ | | | |
| 32 | 136306014 | サイドボルトリング | 4 | 448～ | | | |
| 33 | 134206041 | サイドボルトナット | 4 | 448～ | | | |
| 34 | 415110300 | シリンダプラグ | 2 | 448～ | | | |
| 35 | 131108009 | Oリング | 2 | 448～ | | | S |
| 36 | 131101007 | Oリング | 2 | 448～ | | | S |
| 37 | 131121007 | バックアップリング | 2 | 448～ | | | S |
| 41 | 415105200 | コントロールバルブ | 1 | 448～ | | | |
| 42 | 415105220 | コントロールバルブキャップ | 1 | 448～ | | | |

| 品番 | 部品番号 | 品名 | 数量 | Ser.No | 互換性 | 備考 | Kit |
|---|---|---|---|---|---|---|---|
| 43 | 131102103 | Oリング | 1 | 448～ | | | S |
| 44 | 131122003 | バックアップリング | 1 | 448～ | | | S |
| 46 | 131108014 | Oリング | 1 | 448～ | | | S |
| 48 | 415105231 | チョークプラグ | 1 | 448～ | | | |
| 50 | 41514130K | ガスバルブCP | 1CP | 11814～ | ▲ | | |
| | 41514130J | ガスバルブCP | 1CP | 10378～11813 | ▲ | | |
| | 41514130E | ガスバルブCP | 1CP | 448～10377 | | | |
| 50A | 41514130L | ガスバルブボデーCP | 1CP | 11814～ | ▲ | | |
| | 41514130G | ガスバルブボデーCP | 1CP | 448～11813 | | | |
| 50B | 41514132E | ガスバルブプラグCP | 1CP | 10378～ | | | |
| 55A | 41511035A | ホースアダプタIN"PF" | 1 | 448～ | | PF1/2 | |
| 55B | 131108023 | Oリング | 1 | 448～ | | | S |
| 56A | 41512048A | ホースアダプタOUT"PF" | 1 | 448～ | | PF1/2 | |
| 56B | 131108023 | Oリング | 1 | 448～ | | | S |
| 60 | 415105412 | ポイントチゼル (P) | 1 | 11661～ | ▲ | L=480 | |
| | 415105411 | ポイントチゼル (P) | 1 | 10001～11660 | ▲ | L=480 | |
| | 415105410 | ポイントチゼル (P) | 1 | 448～10000 | | L=470 | |
| 61 | 415105422 | エンドチゼル (E) | | 11661～ | ▲ | L=480 | |
| | 415105421 | エンドチゼル (E) | | 10001～11660 | ▲ | L=480 | |
| | 415105420 | エンドチゼル (E) | | 448～10000 | | L=470 | |
| 62 | 415105432 | フラットチゼル (F) | | 11661～ | ▲ | L=480 | |
| | 415105431 | フラットチゼル (F) | | 10001～11660 | ▲ | L=480 | |
| | 415105430 | フラットチゼル (F) | | 448～10000 | | L=470 | |
| | 415105C6B | シンイリチゼル (PC) | | 10001～ | | L=480 | |
| | 415105D50 | ポイントチゼル (ロング)(P) | | 448～10000 | | L=600 | |
| | 41510580D | シールキット | 1Set | 448～ | | | |

シールキットは、"S"マークの部品です。

シリンダ CP は "C"マークの部品です。

チゼルホルダ CP は "H"マークの部品です。

品番55A , 56Aのホースアダプタは、Oリング付の部品番号となります。
(ホースアダプタ単品でのご注文は承っておりません。)

互換性
○ 旧 ⇔ 新　互換性有り
△ 旧 → 新　互換性有り
▲ 旧 ← 新　互換性有り
× 互換性無し