TNB-230LU

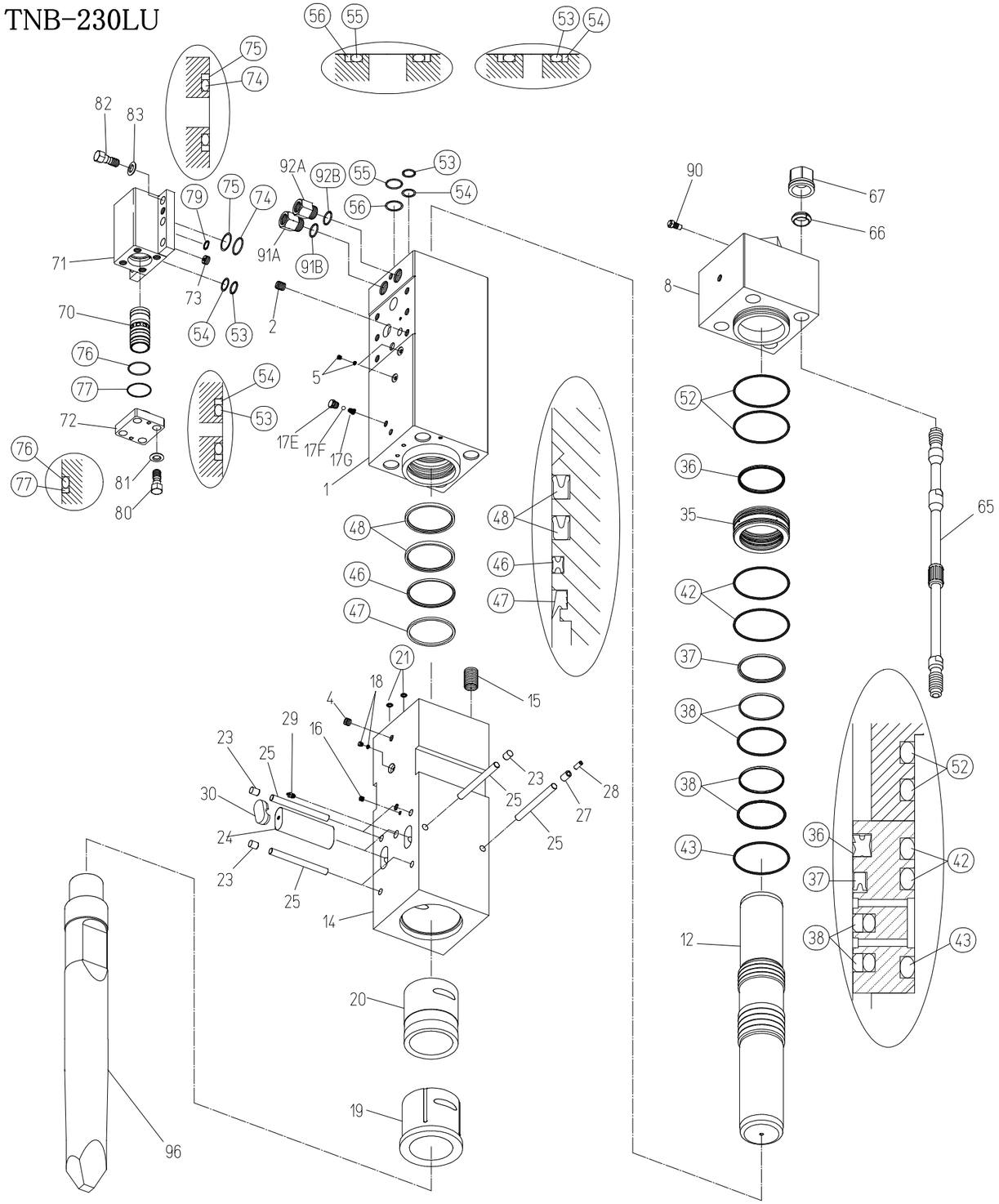

シールキットは、〇で囲まれた部品です。

TNB-230LU

改訂 No.6

品番	部品番号	品名	数量	Ser.No	互換性	備考	Kit
	41567901M	シリンダ CP	1CP	1722～	×		
	41567901L	シリンダ CP	1CP	1555～1721	×		
	41567901G	シリンダ CP	1CP	1396～1554			
1	415679012	シリンダ	1	1722～	×		C
	415679011	シリンダ	1	1396～1721			C
2	131030013	ヘリサート	6	1396～			C
3	134903002	ＧＤＬプラグ	1	1396～1721			C
4	134901104	ＧＭプラグ	1	1722～			H
	134901104	ＧＭプラグ	2	1555～1721			C,H
	134901104	ＧＭプラグ	2	1396～1554			C
5	134912002	六角穴付Ｏリングプラグ	2	1722～			C
	134912002	六角穴付Ｏリングプラグ	1	1396～1721			C
8	415156030	シリンダカバー	1	1396～			
12	415191040	ピストン	1	1396～			
	41519205A	チゼルホルダ CP	1CP	1555～	×		
	41519205H	チゼルホルダ CP	1CP	1396～1554			
14	415192057	チゼルホルダ	1	1396～			H
15	131052074	ヘリサート	4	1396～			H
16	134901102	ＧＭプラグ	1	1396～			H
17E	415143660	エアキャップ	1	1555～			C
	415143660	エアキャップ	1	1396～1554			H
17F	130505028	ポリウレタンゴムボール	1	1555～			C
	130505028	ポリウレタンゴムボール	1	1396～1554			H
17G	130806014	エアキャップスプリング	1	1555～			C
	130806014	エアキャップスプリング	1	1396～1554			H
18	182136006	Ｏリングプラグ	1	1396～			H
19	415156060	チゼルブッシュ	1	1396～			H
20	415153140	チゼルホルダブッシュ	1	1396～			H
21	131101013	Ｏリング	2	1396～			S
23	136402011	リテーナピンストッパプラグ	5	1396～			H
24	415192100	リテーナピン	2	1396～			
25	415192250	ストッパピン	6	1396～			H
27	130620030	スプリングピン	1	1396～			H
28	130613030	スプリングピン	1	1396～			H
29	135013002	グリスニップル	1	1396～			H
30	136402042	リテーナピンプラグ	2	1396～			
35	415191130	パッキンブッシュ	1	1396～			
36	131220220	ガスシール	1	1396～			S
37	131225220	オイルシール	1	1396～			S
38	131230220	スライドリングＳ	2	1396～			S
42	131102033	Ｏリング	2	1396～			S
43	131102133	Ｏリング	1	1396～			S
46	131233230	Ｘシール	1	1827～	▲		S
	131225221	オイルシール	1	1396～1826			S
47	131219220	ダストシール	1	1396～			S
48	131227231	バッファリング	2	1396～			S
52	131102033	Ｏリング	2	1396～			S

品番	部品番号	品名	数量	Ser.No	互換性	備考	Kit
53	131101036	Ｏリング	3	1396～			S
54	131121036	バックアップリング	3	1396～			S
55	131101055	Ｏリング	1	1396～			S
56	131121055	バックアップリング	1	1396～			S
65	415191160	サイドボルト	4	1396～			
66	136306022	サイドボルトリング	4	1396～			
67	134206022	サイドボルトナット	4	1396～			
70	415156200	コントロールバルブ	1	1396～			
71	415156211	コントロールバルブボックス	1	1722～	×		
	415156210	コントロールバルブボックス	1	1396～1721			
72	415156220	コントロールバルブキャップ	1	1396～			
73	415191230	チョークプラグ	1	1396～			
74	131101057	Ｏリング	2	1396～			S
75	131121057	バックアップリング	2	1396～			S
76	131102013	Ｏリング	1	1396～			S
77	131122013	バックアップリング	1	1396～			S
79	131108023	Ｏリング	1	1722～			S
80	131506022	六角ボルト	4	1396～			
81	131313130	サラバネ座金	4	1396～			
82	131506023	六角ボルト	6	1396～			
83	131313130	サラバネ座金	6	1396～			
90	41514130E	ガスバルブＣＰ	1CP	1396～			
91A	41515635E	ホースアダプタＩＮ ″PF″	1	1396～		PF1	
91B	131108038	Ｏリング	1	1396～			S
92A	41515648E	ホースアダプタＯＵＴ ″PF″	1	1396～		PF1	
92B	131108038	Ｏリング	1	1396～			S
96	415192411	ポイントチゼル (P)	1	1396～	○	L=1225	
	415192410	ポイントチゼル (P)		1396～		L=1180	
97	415192421	エンドチゼル (E)		1396～	○	L=1225	
	415192420	エンドチゼル (E)		1396～		L=1180	
98	415192431	フラットチゼル (F)		1396～	○	L=1225	
	415192430	フラットチゼル (F)		1396～		L=1180	
	415192D50	ポイントチゼル (ロング)(P)		1396～		L=1350	
	415192D60	エンドチゼル (ロング)(E)		1396～		L=1350	
	415192D70	フラットチゼル (ロング)(F)		1396～		L=1350	
	41567980M	シールキット	1Set	1827～	▲		
	41567980L	シールキット	1Set	1722～1826	▲		
	41567980H	シールキット	1Set	1396～1721			

シールキットは、″S″マークの部品です。

シリンダ CP は ″C″マークの部品です。

チゼルホルダ CP は ″H″マークの部品です。
（品番23の要数は4個です。）
（品番25の要数は5個です。）

品番4はシリンダCPに1個、チゼルホルダCPに１個使用します。

符号5,18のプラグは、Oリング付の品番となります。
(プラグ及びOリング単品でのご注文は承っておりません)

品番91A、92Aのホースアダプタは、Oリング付の部品番号となります。
(ホースアダプタ単品でのご注文は承っておりません。)

ロングチゼルはオプションです。

互換性
○ 旧 ⇔ 新　互換性有り
△ 旧 → 新　互換性有り
▲ 旧 ← 新　互換性有り
× 互換性無し